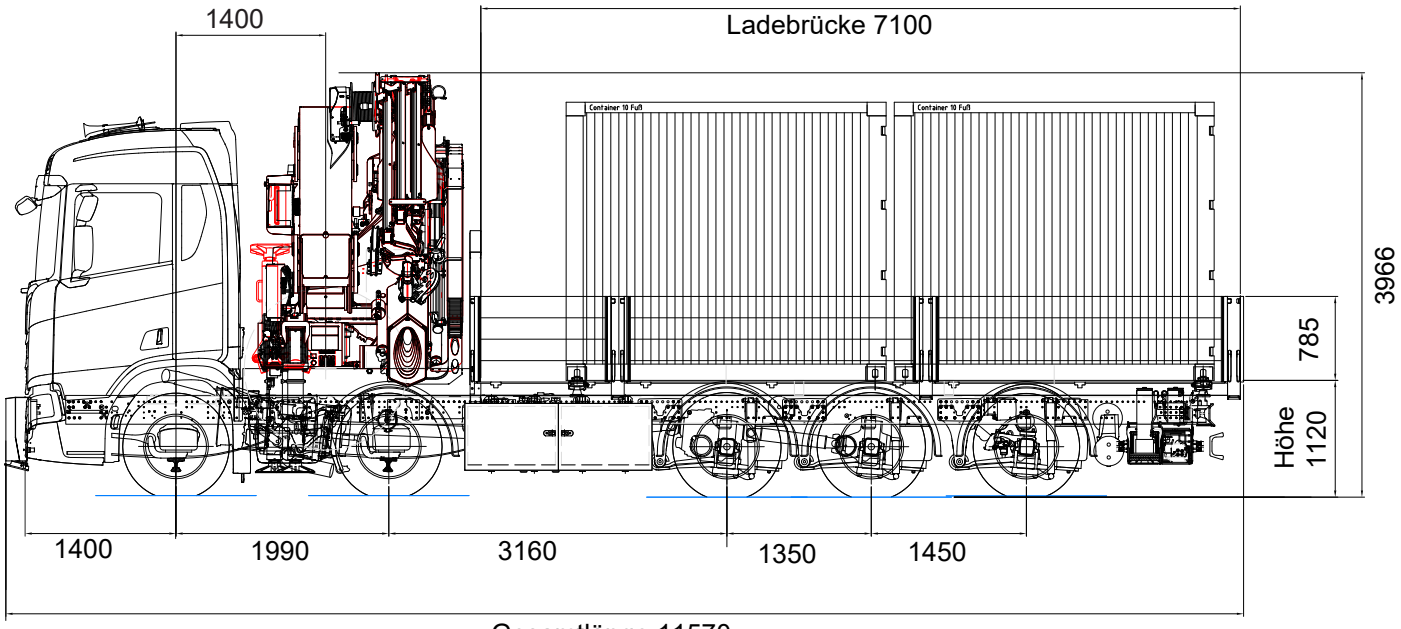
1400
Ladebrücke 7100
3966
785
Höhe
1120
1400
1990
3160
1350
1450
Gesamtlänge 11570

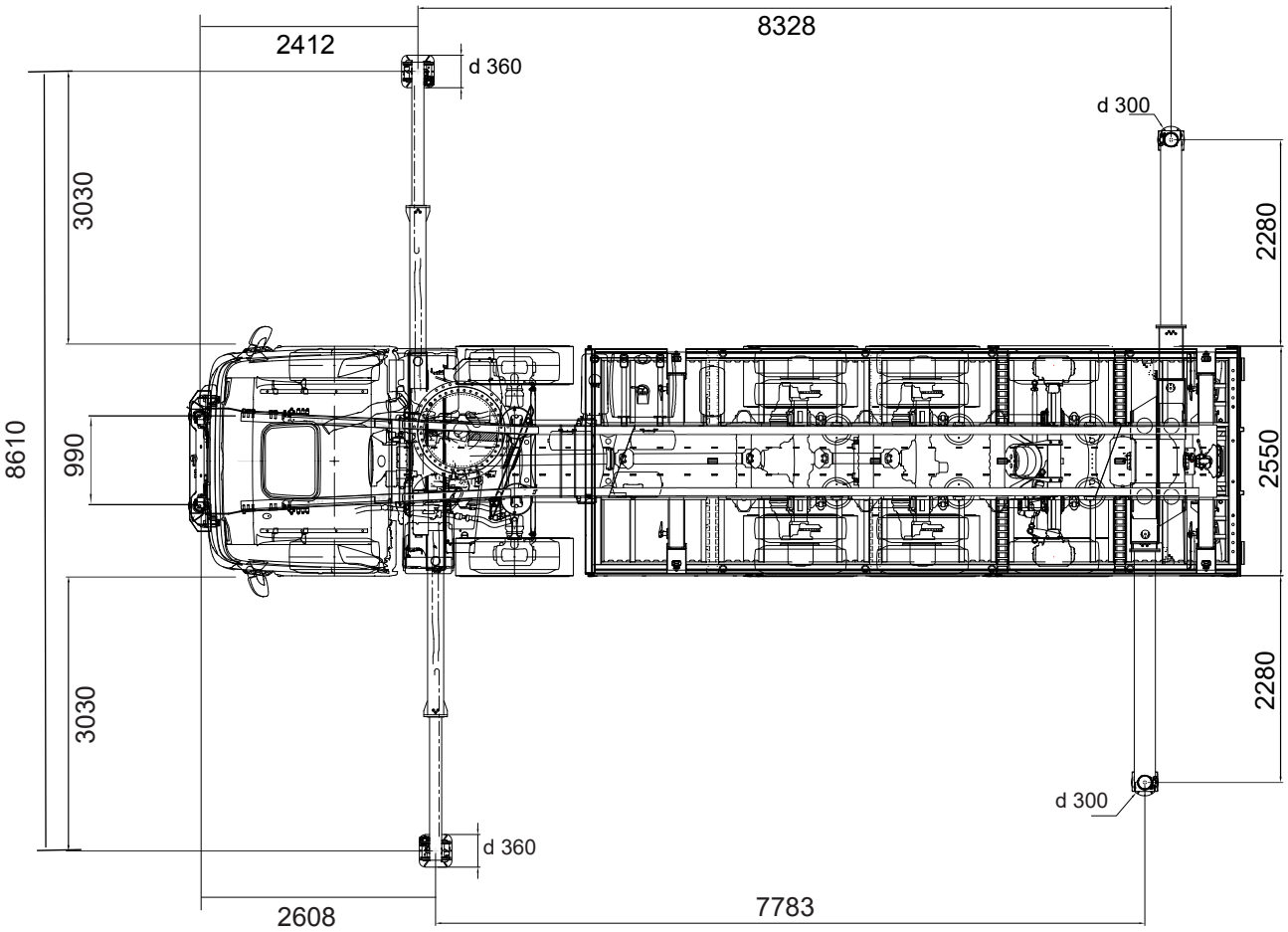
2412
8328
d 360
d 300
3030
2280
8610
990
2550
3030
2280
d 300
d 360
2608
7783

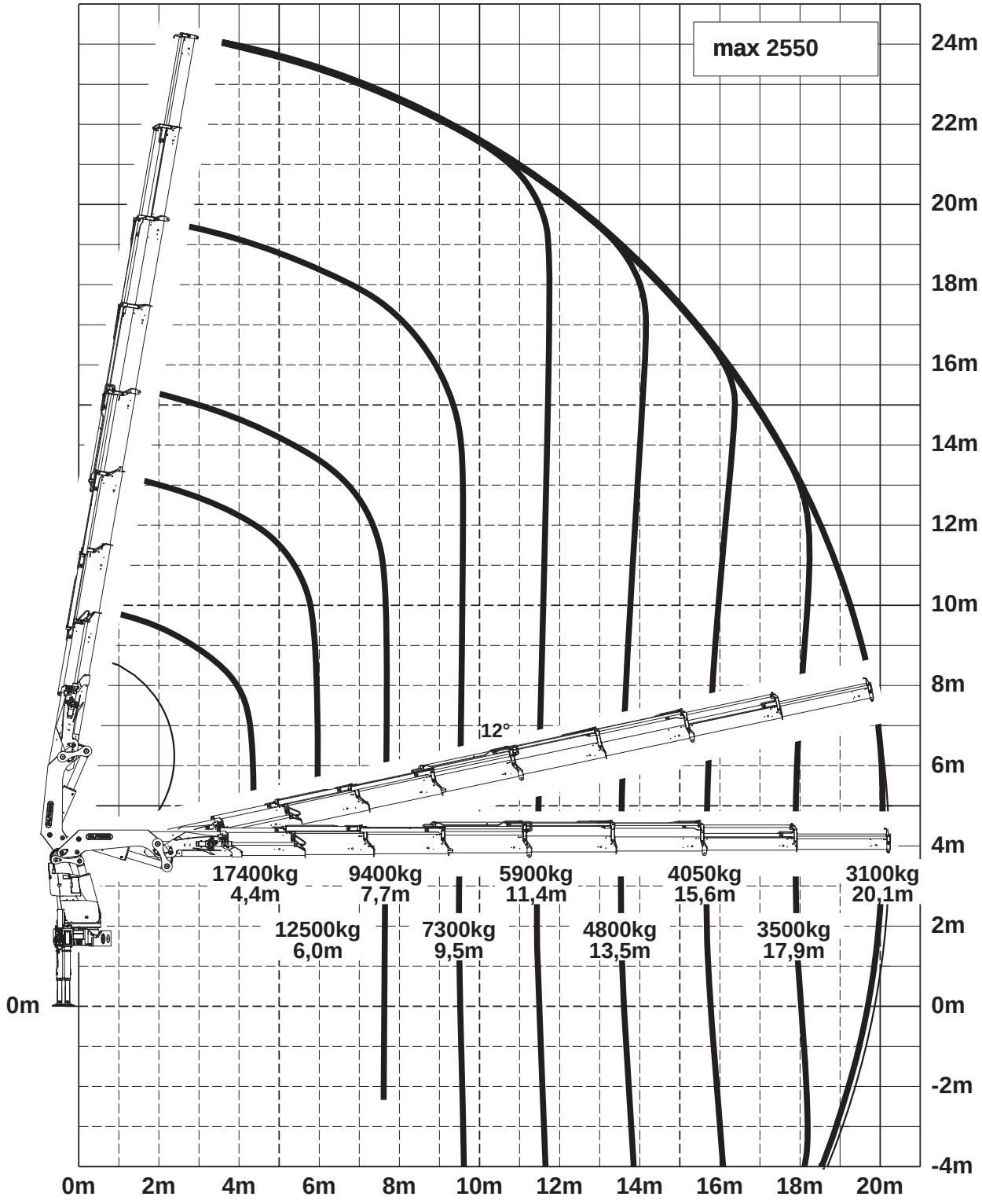
max 2550
24m
22m
20m
18m
16m
14m
12m
10m
8m
6m
4m
2m
0m
-2m
-4m
12°
17400kg
4,4m
9400kg
7,7m
5900kg
11,4m
4050kg
15,6m
3100kg
20,1m
12500kg
6,0m
7300kg
9,5m
4800kg
13,5m
3500kg
17,9m
0m
0m
2m
4m
6m
8m
10m
12m
14m
16m
18m
20m

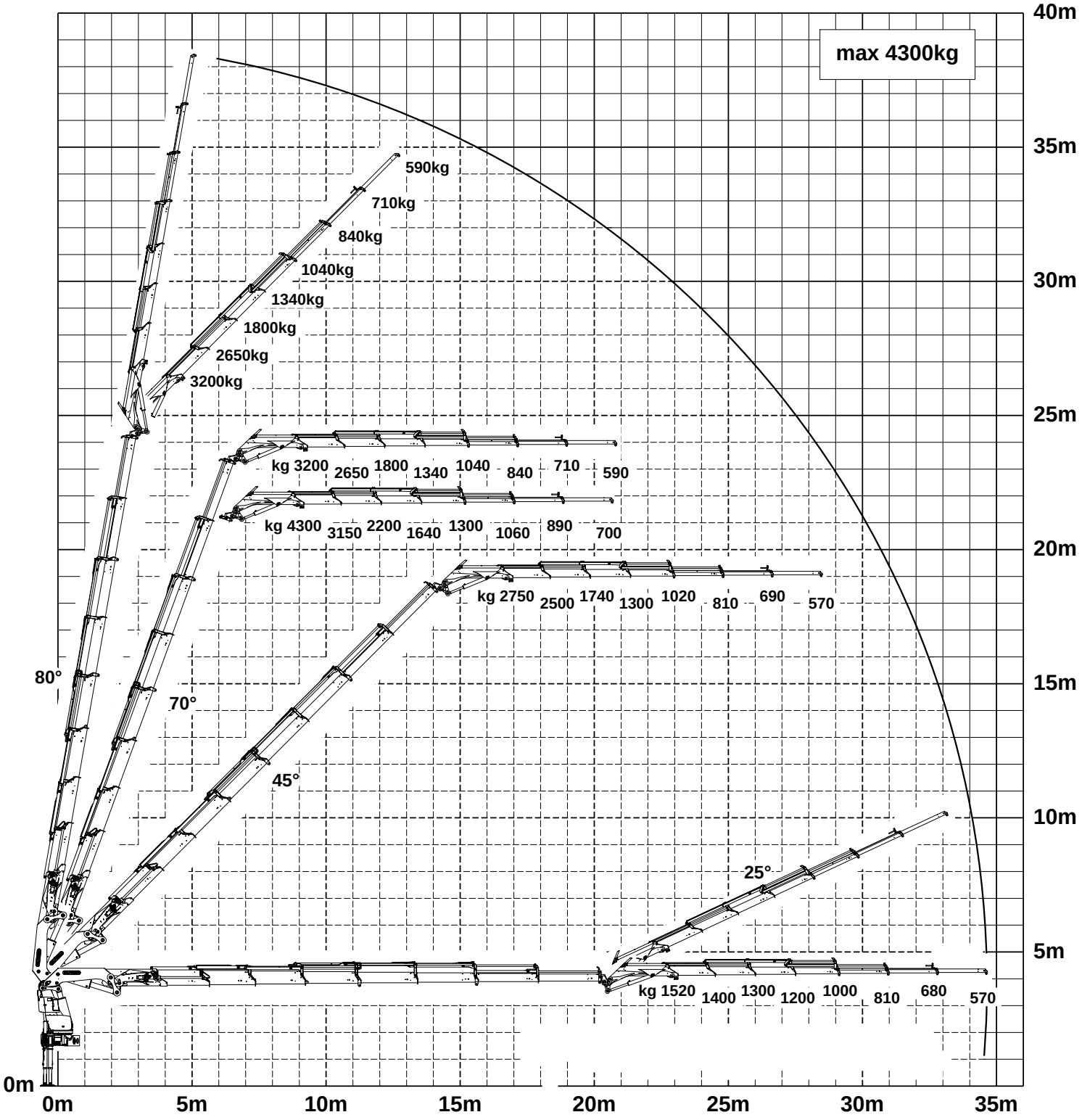
max 4300kg
590kg
710kg
840kg
1040kg
1340kg
1800kg
2650kg
3200kg
kg 3200 2650 1800 1340 1040 840 710 590
kg 4300 3150 2200 1640 1300 1060 890 700
kg 2750 2500 1740 1300 1020 810 690 570
kg 1520 1400 1300 1200 1000 810 680 570
80°
70°
45°
25°
40m
35m
30m
25m
20m
15m
10m
5m
0m
0m
5m
10m
15m
20m
25m
30m
35m